INSTALLATION INSTRUCTIONS

Part No.

Capri One (C1) LED Electrical for 6" and 8" Applications

IMPORTANT SAFETY INSTRUCTIONS

This equipment is intended to be installed by qualified personnel. The installation must be made in accordance with the current edition of the National Electrical Code, and all applicable state and local building codes. The final installation must be approved by the appropriate, qualified, electrical/building inspector(s). Improper installation may result in a fire or electrical hazard. This fixture is not approved for insulated ceiling applictions. Insulation must be kept a minimum of 3" away from all sides and above this fixture.

DESCRIPTION: Instructions for installing the L1118F or L1119F series of LED Electrical and Reflector Systems. These Electrical and Reflector Systems must only be used with a C1 Series Plaster frame (CM6 or CM8).

The Electrical System contains the following items:

1. Ballast, LED module, heatsink and j-box door assembly
2. Reflector with torsion springs
3. Junction box door with label

ELECTRICAL INSTALLATION

1. Install the C1 Series metal frame using the instruction sheet included with the frame

2. Feed the junction box door of the LED Assembly up through the metal frame ceiling opening. The LED Assembly door attaches to the side of the junction box that is furthest away from the ciling hole. Insert the two tabs on the j-box door into the two slots in the metal frame and snap the top of the door to the box (see Figure 1).

3. Inside the junction box, connect the switched supply hot wire to the electrical sysem black wire and connect the suppy neutral wire to the electrical system white wire. Connect the ground wire on the junction box to the green wire from the junction box door. If a separate ground wire is provided, also connect the supply wire to the two ground wires.

REFLECTOR INSTALLATION

1. Slide the LED Reflector Assembly up through the ceiling hole. Compress the trosion springs on each side of the reflector and position each spring between a set of tapered tabs on the metal frame collar (see figure 3). If needed, loosen the two wing nuts on the top of the plaster ring, rotate the ring to the desired position, and tighten the wing nuts.

2. Slide the trim into the metal frame ceiling opening until the reflector ring is flush with the ceiling plane.

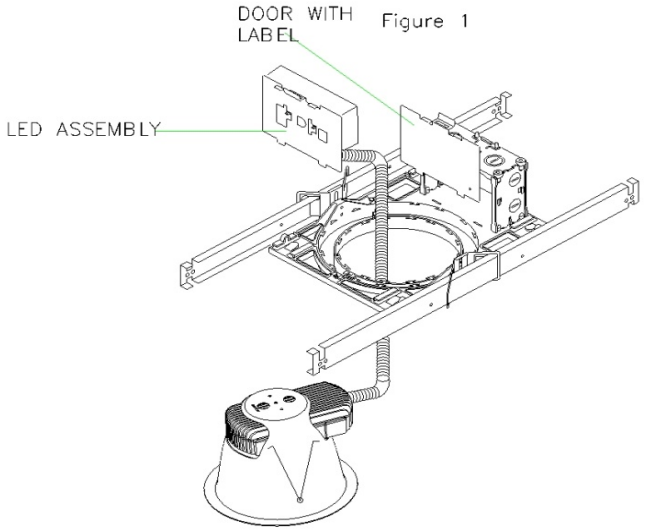

Figure 1

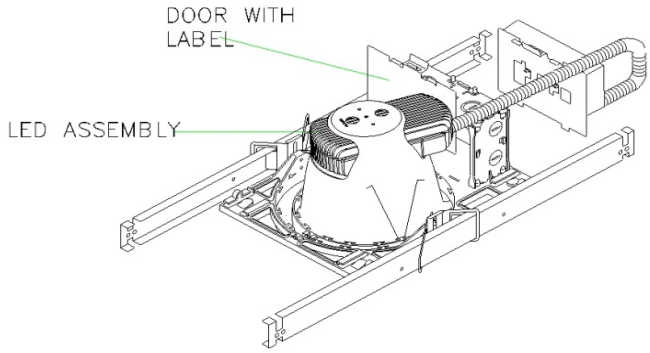

Figure 2

FIGURE 3

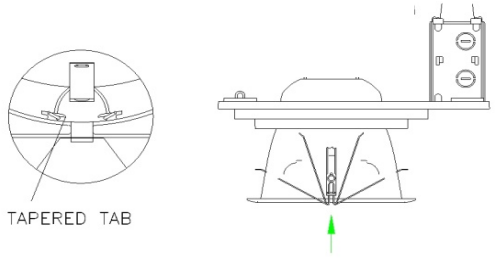

Capri Lighting
776 South Green Street
Tupelo, MS 38804
662-842-7212
662-841-5501 fax

Canadian Division
189 Bullock Drive
Markham, Ontario LP31W4
905-294-9570
905-294-9811 fax

DIRECTIVES D'INSTALLATION

No. Pièce

Capri One (C1) électrique à DEL pour applications de 6 po et 8 po

INSTRUCTIONS DE SÉCURITÉ IMPORTANTES

Cet équipement doit être installé par un personnel qualifié. L'installation doit respecter toutes les exigences courantes du Code électrique canadien et des codes électriques provinciaux et locaux. L'installation finale doit être approuvée par des inspecteurs électriques/de bâtiments appropriés et qualifiés. Une mauvaise installation peut entraîner un incendie ou un court-circuit. Le luminaire n'est pas homologué pour les applications dans les plafonds isolés. L'isolant doit se retrouver à plus de 3 po de tous les côtés et dessus du luminaire.

DESCRIPTION : Directives pour installer les séries L1118F ou L1119F des systèmes de réflecteur et électriques à DEL. Ces systèmes de réflecteur et électriques ne s'utilisent qu'avec un cadre pour gypse de la série C1 (CM6 ou CM8).

Le système électrique inclut les composantes suivantes :

1. Ballast, module à DEL, dissipateur thermique et assemblage de porte de boîte de raccordement
2. Réflecteur avec ressorts à torsion
3. Porte de boîte de raccordement avec étiquette

INSTALLATION ÉLECTRIQUE

1. Installer le cadre de métal C1 en suivant les directives de la fiche de directives incluse avec le cadre

2. Acheminer la porte de la boite de raccordement de l'assemblage à DEL vers le haut par l'ouverture du plafond du cadre de métal. La porte de l'assemblage de DEL se rattache sur le côté de la boîte de raccordement qui est le plus éloigné du trou du plafond. Insérer les deux languettes de la porte de la boîte de raccordement (voir figure 1).

3. Dans la boîte de raccordement, brancher le fil chaud d'alimentation commuté avec le fil noir du système électrique et brancher le fil neutre de l'alimentaion au fil blanc du système électrique. Brancher le fil de mise à la terre sur la boîte de raccordement au fil vert de la porte de la boîte de raccordement. Si un fil de mise à la terre séparé est fourni, brancher également le fil d'alimentation aux deux fils de mise à la terre.

INSTALLATION DU RÉFLECTEUR

1. Glisser l'assemblage du réflecteur à DEL vers le haut par le trou du plafond. Compresser les ressorts à torsion sur chaque côté du réflecteur et positionner chaque ressort entre un jeu de languettes coniques du collier du cadre de métal (voir la figure 3). Si cela est requis, dévisser les deux écrous à oreilles sur le dessus de l'anneau de gypse, tourner l'anneau jusqu'à la position désirée et visser les écrous à oreilles.

2. Glisser la garniture dans l'ouverture du plafond du cadre de métal jusqu'à ce que l'anneau du réflecteur soit affleurant avec la ligne du plafond.

Figure 1

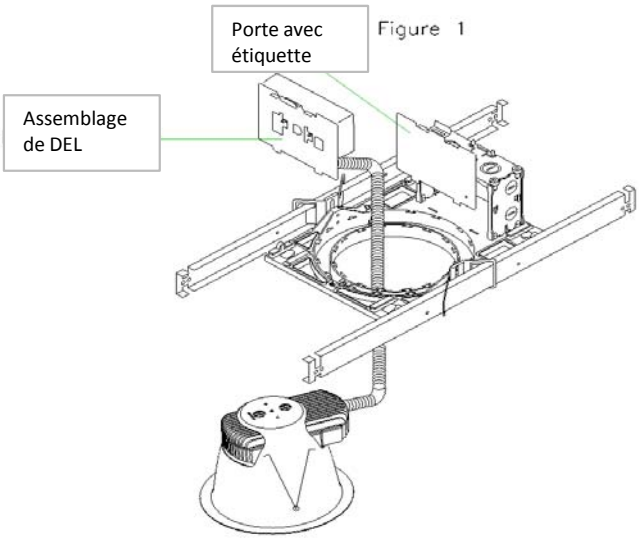

Figure 2

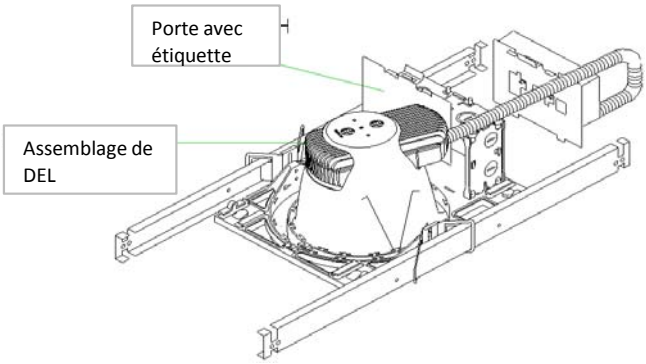

FIGURE 3

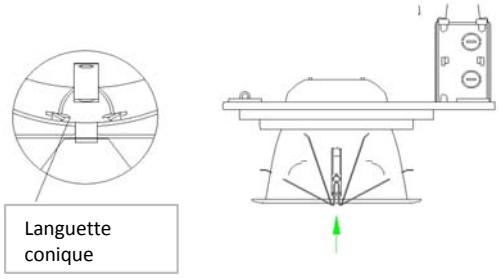

Capri Lighting
776 South Green Street
Tupelo, MS 38804
662-842-7212
Téléc. : 662-841-5501

Division canadienne
189 Bullock Drive
Markham, Ontario LP31W4
905-294-9570
Téléc. : 905-294-9811